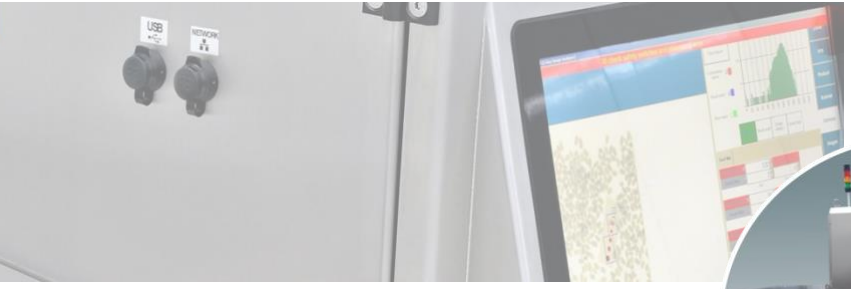

X-Ray SHARK® XD68

Röntgen-Inspektion für verpackte Produkte

CASSEL XRAY SHARK® XD68

Highlights

- Detektiert zuverlässig Materialien wie Metall, Keramik, Stein oder Kunststoff
- Autokalibrierung und übersichtliches Menü auf integriertem 17“ Touchscreen für einfache Bedienung
- XIA Software für exakte und zuverlässige Echtzeitanalysen

Features

- Echtzeit-Erkennung mit farbiger Kontaminationsanalyse
- Maskierungsfunktion
- Automatisches Speichern von Inspektionsdaten mit Zeit-/Datumsstempel
- Benutzerfreundliche Bedienung
- USB und Ethernet
- Hygienischer Produkttunnel mit großen Klappen für einfache Reinigung und Wartung
- Eingebaute Fernwartung
- 24 Stunden Non-Stop-Betrieb
- Zuverlässiger deutscher Sicherheits-standard - TÜV-geprüft (optional)

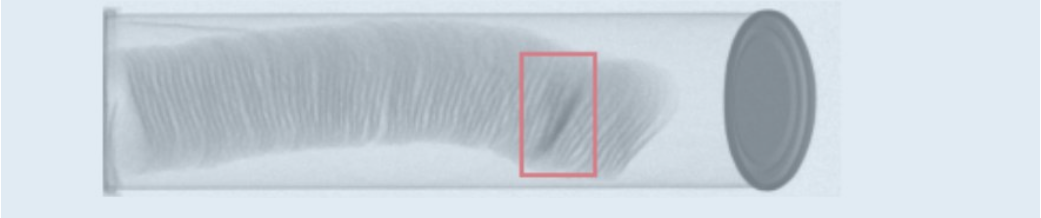

X-Ray SHARK® XD68

X-ray Inspektion für verpackte Produkte

Großes Display und übersichtliche Funktionen für eine einfache Bedienung.

Überblick

Der XD68 ist besonders geeignet für große, verpackte Lebensmittel oder Non-Food Produkte zum Beispiel in Kisten, Kartons, Plastikverpackungen und sogar Metallfolie oder Metalldosen. Hierbei werden unerwünschte Fremdkörper wie Metall, Steine, Keramik oder Kunststoff mit hoher Dichte im Produkt erkannt.

Das hygienische Design ermöglicht einfache Reinigung und Wartung. Damit ist der XD68 besonders geeignet für alle Betriebe, die hohe Hygienestandards sicherstellen müssen (auch in IP69k erhältlich).

Lieferumfang

- CASSEL Röntgenscanner mit XIA Bildverarbeitungssoftware
- Sicherheitsschaltung zum Schutz vor Strahlenbelastung
- Zertifizierte Testkarten/-stäbe für eine gesicherte Leistung des Röntgensystems

Optionales Zubehör & Extras

- Radiation Meter
- 21 CFR Part 11 compliance, BRC*
- Auswurfbehälter
- Separates Förderband mit automatischem Auswurf

*BRC kit

Mit dieser Option erfüllt das Gerät die Anforderungen des British Retail Consortium (BRC) Global Standard für Lebensmittelsicherheit und damit auch die gängigen Standards für HACCP und IFS.

Anwendungen

Inspection of packaged food and non-food products in

- Kartons aus Wellpappe oder Kunststoffboxen
- Metallfolien- und kunststoffbeschichteten Verpackungen
- Beuteln
- Gläser oder Metalldosen

CASSEL INSPECTION

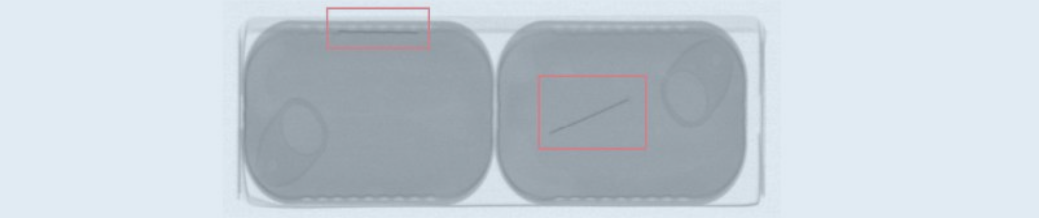

X-Ray SHARK® XD68

X-ray Inspektion für verpackte Produkte

XRAY SHARK® für Produktbehälter in Kartons.

Spezifikationen

Model	**XD68-H1**	**XD68-H2**
Röntgenquelle	Einstrahl-Röntgenstrahler mit	Zweistrahl-Röntgenstrahler mit
	max. 80kV (480W)	max. 80kV (2x 480W)
	Variabel in Spannung + Stromfluß	
Leckstrahlung	3 µSv/h ooder weniger in 10 cm Abstand von der Schaltschrankoberfläche	
Sicherheit	Röntgenschutzvorhänge (ohne Blei) - schnell abnehmbar, magnetische Sicherheitsschalter an Schaltschranktür und Produkttunnel, Not-Halt Schalter, Röntgen-Aus-Schlüsselschalter, Not-Halt IN / OUT Schnittstelle zur Integration in Produktionslinie	
Röntgendetektor	Rauscharme CCD Zeilenkamera 816 mm, Diodengröße 0,8 mm oder 0,4 mm (optional)	
Kühlung	Hocheffiziente, leise DC-Filterlüfter	
Gehäuse	Hygienische Konstruktion aus Edelstahl AISI 304 / DIN EN 1.4301 (X5CrNi18-10)	
Schutzart	IP54 (gemäß IEC 60529), einschließlich Touchpanel und Lüfter, optional IP69k, optionales Klimagerät	
Fördergeschwindigkeit	Fördergeschwindigkeit nach Produkt, 0,05 bis 0,98 m/s (7 feste Geschwindigkeitsstufen)	
Bandbreite	680 mm	
Max. Produktmaße (Breite x Höhe)	650x180 mm / 560x250 mm / 500x300 mm / 450x350 mm 320x450	680x400 mm
Max. Produktgewicht	50 kg	
Produktspeicher	255 verschiedene Produkteinstellungen	
Display	17“ Farb-TFT Touchscreen (kapazitativ)	
Prüfmerkmale	Autokalibrierung, Autoanpassung an Dichteverteilung, Dichte, harter Kontrast, weicher Kontrast, Maskentechnologie, SuperKontrast, Auto-Kanten-Ausblendung, Bilder-Auto-Speichern/Laden, Multisegment-Inspektion, Metalldosen- und Metallfolien-Inspektion, Füll-Level, Generator-Energieeinstellung per Produkt, Passwortschutz	
Ein-/Ausgänge	Programmierbare Ausgänge (Kontamination, Bereit, NOT-AUS) Programmierbare Eingänge (NOT-AUS, Aufwecken, weitere optional)	
Datentransfer	Ethernet für Internet Fernwartung, USB für externe Tastatur, Maus und Memory Stick	
Max. Gewicht	1.5 t	1.5 ton
Netzanschluss	3ph, 400 VAC +/- 10%, 50/60 Hz, 2.0 kW im Vollbetrieb	1 ph, 230 VAC +/- 10%, 50/60 Hz, 2.0 kW im Vollbetrieb
Druckluftversorgung	Ohne Auswurfsystem 0 MPa (0 bar/ 0 psi) Mit optionalem Auswurfsystem minimal 0,4 MPa (4 bar / 58 psi)	
Strahlrichtung	1x top down	2x top down
Umgebung	10 bis +35°C	10 bis +40°C
	mit relativer Luftfeuchtigkeit max. 90%, nicht kondensierend (externes Klimagerät empfohlen/benötigt)	
Konformität	CE, deutsche Röntgenverordnung RöV, länderspezifische Anpassung für andere Staaten	

Alle Angaben beziehen sich auf Standardgeräte. Je nach Anwendung kann es zu Abweichungen kommen. Änderungen sind vorbehalten.

CASSEL INSPECTION

X-Ray SHARK® XD68

X-ray Inspektion für verpackte Produkte

Maße XD68-H1

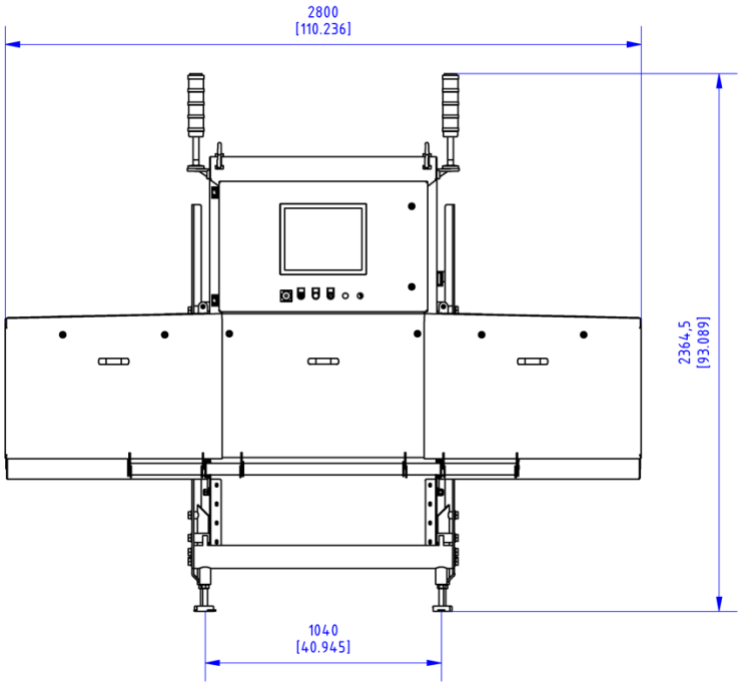

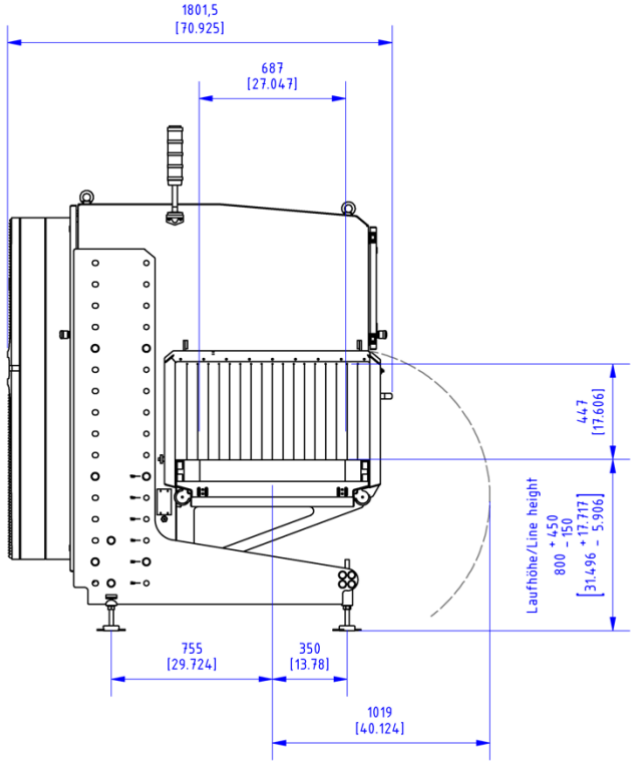

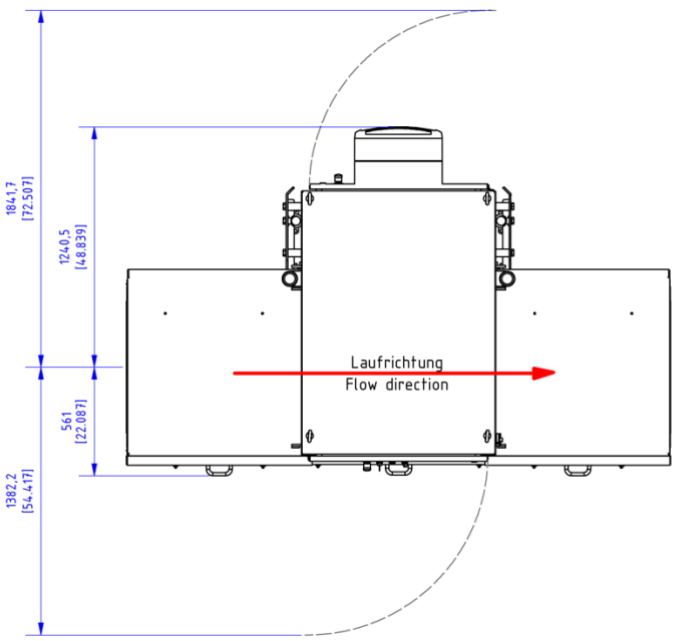

Maximale Produkthöhe gegenüber maximaler Produktbreite, bedingt durch die Form des Röntgenstrahlfächers

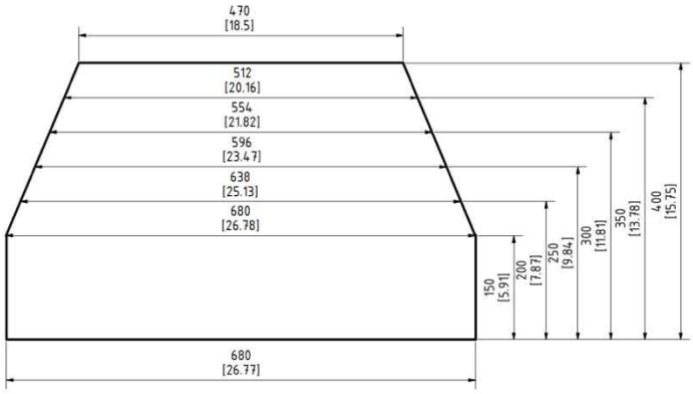

CASSEL Messtechnik GmbH
In der Dehne 10
37127 Dransfeld
Germany
Tel.: +49 (0) 5502 91150
Fax: +49 (0) 5502 911532
Email: info@cassel.de
Website: www.cassel-inspection.com

CASSEL Inspection US
2440 W Corporate Preserve Drive, Ste. 600
Oak Creek, WI 53154
USA
Phone: +1-414-574-4220
Email: us.sales@cassel-inspection.com, us.service@cassel-inspection.com
Website: www.cassel-inspection.com